受控

角号 PIN	定义 FUNCTION	颜色 COLOR
1	U相 MOTOR U	白 WHITE
2	W相 MOTOR W	黑 BLACK
3	V相 MOTOR V	红 RED
4	接地 MOTOR PE	黄绿 YELLOW/GREEN

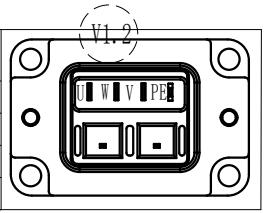

动力 Power

角号 PIN	定义 FUNCTION	颜色 COLOR
1	DC +5V	红 RED
2	GND	黑 BLACK
3	VB+	棕 BROWN
4	VB-	白 WHITE
5	SD+	蓝 BLUE
6	SD-	黄 YELLOW
7	SHIELDING	

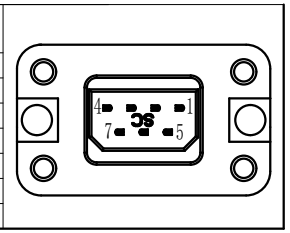

反馈 Feedback

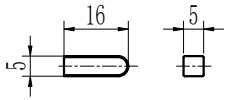

KEY

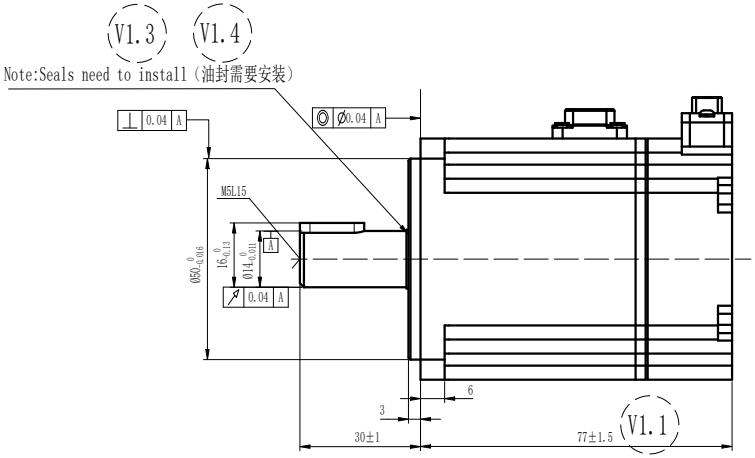

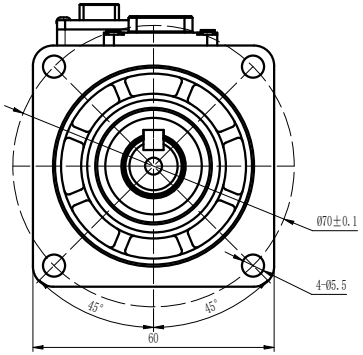

技术参数 Technical Data	
极数 No. of poles	10
母线电压 AC Link Voltage U_{AC}(V)	220
额定功率 Rated Power P_N (W)	200
额定转矩 Rated Torque T_N (N.m)	0.64
额定转速 Rated Speed n_N (rpm)	3000
额定电流 Rated Current I_N (A)	1.5(ref)
最大转矩 Maximum torque T_m (N.m)	1.92
最大电流 Maximum Current I_m (A)	5(ref)
连续静态转矩 Standstill torque T_S (N.m)	0.71
连续静态电流 Standstill Current I_S (A)	1.7(ref)
线电阻 Resistance line-line R_L (Ω)	11.2(ref)
线电感 Inductance line-line L_L (mH)	22(ref)
电气时间常数 Electrical time constant τ_e (ms)	1.96
机械时间常数 Mechanical time constant τ_m (ms)	1.17
反电势常数 Voltage constant K_e (V/krpm)	29(ref)
转矩常数 Torque constant K_t (Nm/A)	0.5
转动惯量 Rotor moment of inertia Jm (Kg.cm^2)	0.15
最大径向力 Max. radial force Fr(N)	180
最大轴向力 Max. axial force Fa(N)	90
反馈装置 Feed back device	16/23bit Multi-turn Absolute encoder (NRZ)
绝缘等级 Insulation class	F
防护等级 Protection level	IP67
重量 Weight (Kg)	0.85

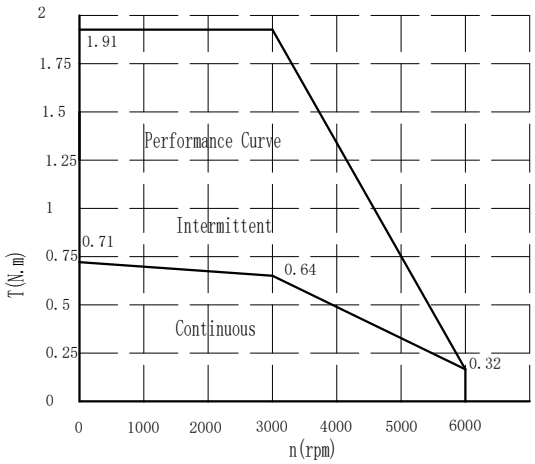

SN:V4NXK00YYDDDNNNN

VER	DESCRIPTION OF CHANGE
V1.1	更正电机长度
V1.2	变更接线定义
V1.3	增加油封及键安装
V1.4	油封及键安装更改为油封安装

VER	ECN NO.	CHANGE	APP'D	DATE
V1.4	KA230138	CFF	SL	2023.04.17

FINAL TOLERANCE REFERENCE
GB/T 1804-m Unit:mm
LINER

≤6	±0.1	>6~30	±0.2
>30~120	±0.3	>120~400	±0.5

MATERIAL

FIRST ANGLE PROJECTION

DESIGN	LJ	DATE 2022-09-01
CHECK	WYD	2022-09-01
APPROVE	SL	2022-09-01
SHEET 1 OF 1		

P/NO.	9.7886
TITLE	Outside Drawing
USED ON	SMK60S-0020-30YAK-5LSX
SCALE:	VER: V1.4

KINCO MOTOR