序号	定义	颜色
1	MOTOR U	白 WHITE
2	MOTOR V	红 RED
3	MOTOR W	黑 BLACK
4	MOTOR PE ⏚	黄绿 YEL/GRN

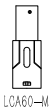

电源线接线（8AWG）定义

角号 PIN	定义 FUNCTION	颜色 COLOR	线径 WIRE GAGE	角号 PIN	定义 FUNCTION	颜色 COLOR	线径 WIRE GAGE
1	DC +5V	红 RED	28AWG	9	W	白 WHITE	28AWG
2	GND	黑 BLACK		10	V	灰 GRAY	
3	NC			11	/Z	黄黑 YEL/BLK	
4	U	棕 BROWN		12	/B	绿黑 GRN/BLK	
5	/U	棕黑 BRN/BLK		13	/A	蓝黑 BLU/BLK	
6	Z	黄 YELLOW		14	/W	白黑 WHT/BLK	
7	B	绿 GREEN		15	/V	灰黑 GRY/BLK	
8	A	蓝 BLUE					

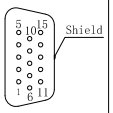

反馈线 Feedback Wire

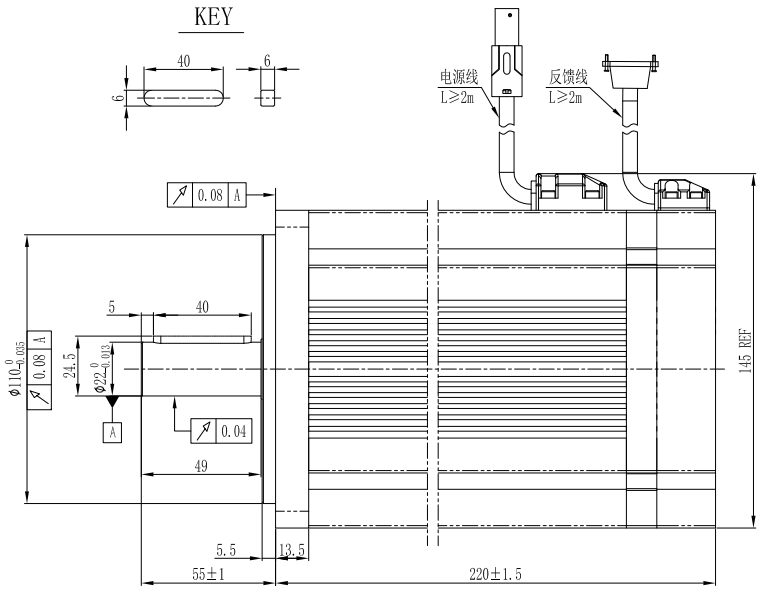

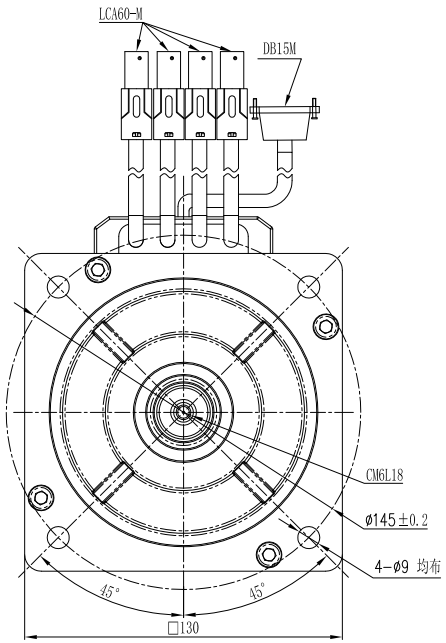

技术参数 Technical Data	
极数 No. of poles	8
直流母线电压DC Link Voltage U_{DC} (V)	48
额定功率 Rated Power P_N (W)	3000
额定转矩 Rated Torque T_N (N.m)	14.33
额定转速 Rated Speed n_N (rpm)	2000
额定电流 Rated Current I_N (A)	77.7
最大转矩 Maximum torque Tm (N.m)	43.0
最大电流 Maximum Current Im (A)	240
连续静态转矩 Standstill torque T_S (N.m)	15.76
连续静态电流 Standstill current I_S (A)	85.5
线电阻 Resistance line-line R_L (Ω)	0.0147
线电感 Inductance line-line L_L (mH)	0.09
电气时间常数Electrical time constant τ_e (ms)	6.12
机械时间常数Mechanical time constant τ_m (ms)	2.32
反电势常数 Voltage constant Ke (V/krpm)	12
转矩常数 Torque constant Kt (Nm/A)	0.20
转动惯量 Rotor moment of inertia Jm (Kg.cm2)	35.9
最大径向力 Max. radial force Fr (N)	900
最大轴向力 Max. axial force Fa (N)	450
反馈装置 Feed back device	Incremental 2500ppr Magnetic Encoder
绝缘等级 Insulation class	F
防护等级 Protection level	IP65, shaft sealing IP54
重量 Weight (Kg)	11.9

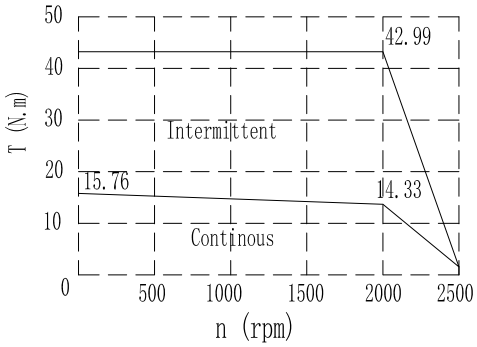

VER	DESCRIPTION OF CHANGE	VER	ECN NO.	CHANGE	APP'D	DATE

FINAL TOLERANCE REFERENCE
GB/T 1804-m Unit:mm
LINER
≤6 ±0.1 6~30 ±0.2
>30~120 ±0.3 20~400 ±0.5

MATERIAL

FIRST ANGLE PROJECTION

	DESIGN	DATE
	LSJ	2022-05-19
CHECK	LJ	2022-05-19
APPROVE	SL	2022-05-19

SHEET 1 OF 1

P/NO.	9.7927SS
TITLE	Outside Diagram
USED ON	SMC130D-0300-20WAK-4DSH
SCALE	1:3 VER: V1.0

KINCO

A